Aluminium extension arms KA-A1

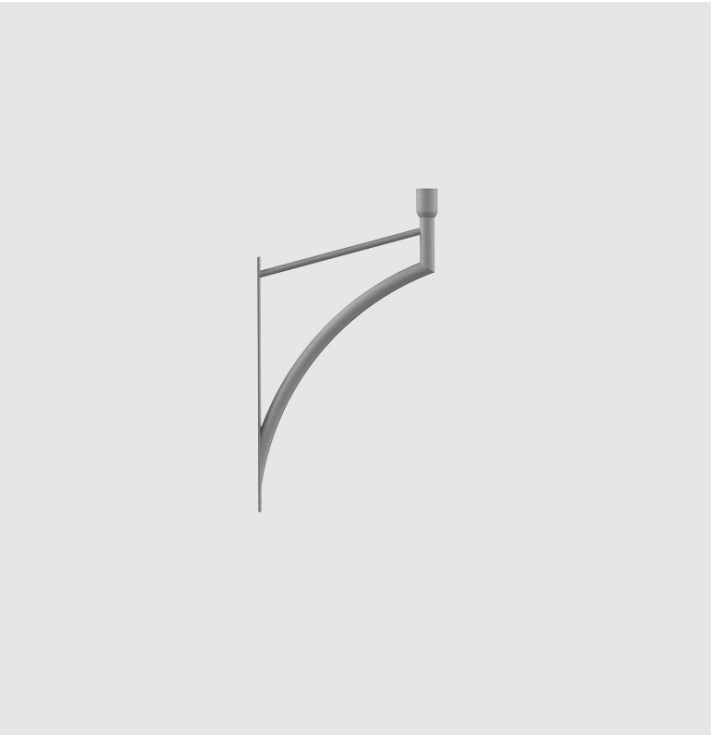

Anodising: 10 colours, each with possibility of chemical brightening

Finish: grinded, anodised aluminium

Packing: sleeve material

CE EN 40 | Al | 10 | RAL

Code	Symbol	Net weight	Approximate unit volume	Luminaire mounting diameter
478100	KA-A1	2,1kg	0,017m^3	ø60mm

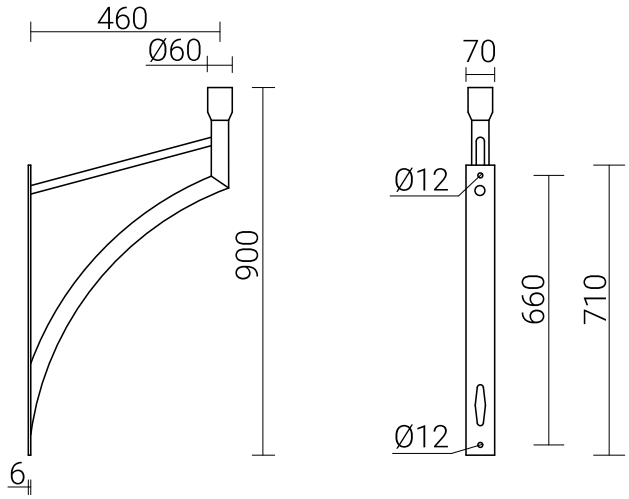

Zakład Produkcji Sprzętu Oświetleniowego ROSA Stanisław Rosa
1 Strefowa str., 43-109 Tychy, Poland, tel. 32 73 88 901
www.rosa.pl